KNUT OLSSON PLÅT AB

# ”MÄRSTALUCKAN”

## En komplett taklucka för plåt-, papp- och tegeltak

Invändigt gångjärn skapar fritt utrymme mellan ram och lucka i uppställt läge

Luckan är försedd med gasdämpare

Inga genomföringar i tätskiktet

Levereras med rostfri låsanordning

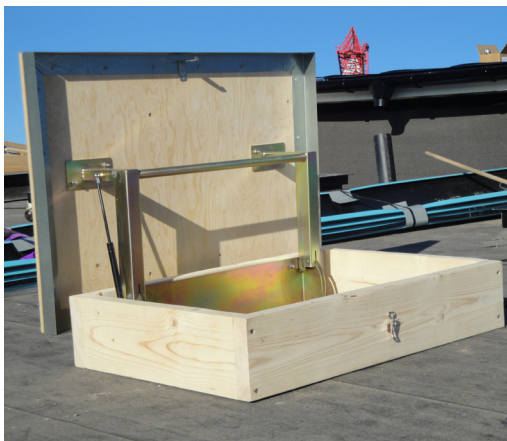

Måttbeställning av luckor: enligt offert

# ”Märstaluckan” levereras som standard 600 x 900 mm

## Mått för modell TL 60/90 tegeltak

Beslaget är löstagbart för att underlätta anslutning av papp och underbeslag till ramen.

Bakstycket är utformat med fall.

Polyesterbelagd plåt 0,6 mm.

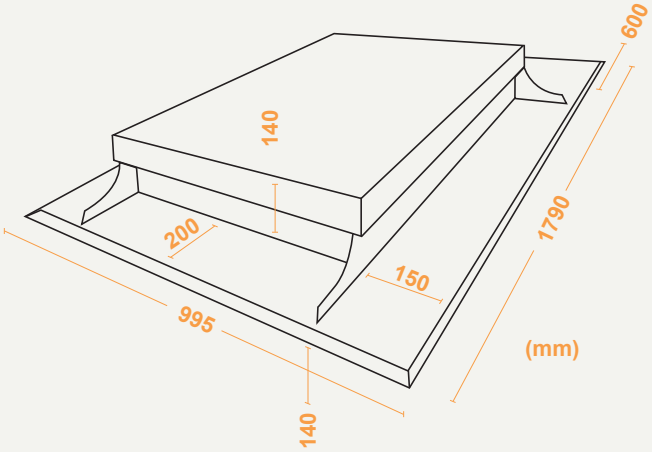


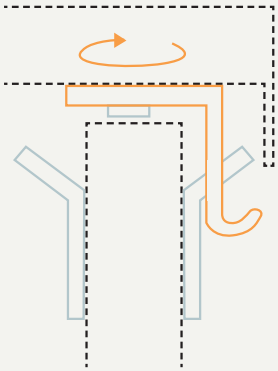

Vridbar haspel för ut- och invändig låsning.

## Modell TL 60/90

**Invändigt mått:** 600 x 900 mm
**Stomme:** 195 x 45 mm / 195 x 295 (tegeltak)
**Lock:** 15 mm plyfa
**Falskant:** 0,9 mm
**Lås och hake:** Rostfritt excenterlås
**Invändigt gångjärn:** Med gasdämpare

KNUT OLSSON PLÅT AB

KNUT OLSSON PLÅT AB
TELEFON: 08 591 241 21

INFO@KNUTOLSSONPLAT.SE
WWW.KNUTOLSSONPLAT.SE